ZTV-43

Sachstand 08.02.2019

Geeignete Produktvorschläge
gemäß der Messvorschriften der Deutschen Telekom AG für Zugangsnetze

OPTERNUS GmbH · Bahnhofstr. 5 · 22941 Bargteheide
www.opternus.de · info@opternus.de · Tel.: 04532-2044-0

Messung NE4 Inhouse-Netz Übersicht gemäß 6.2.xx

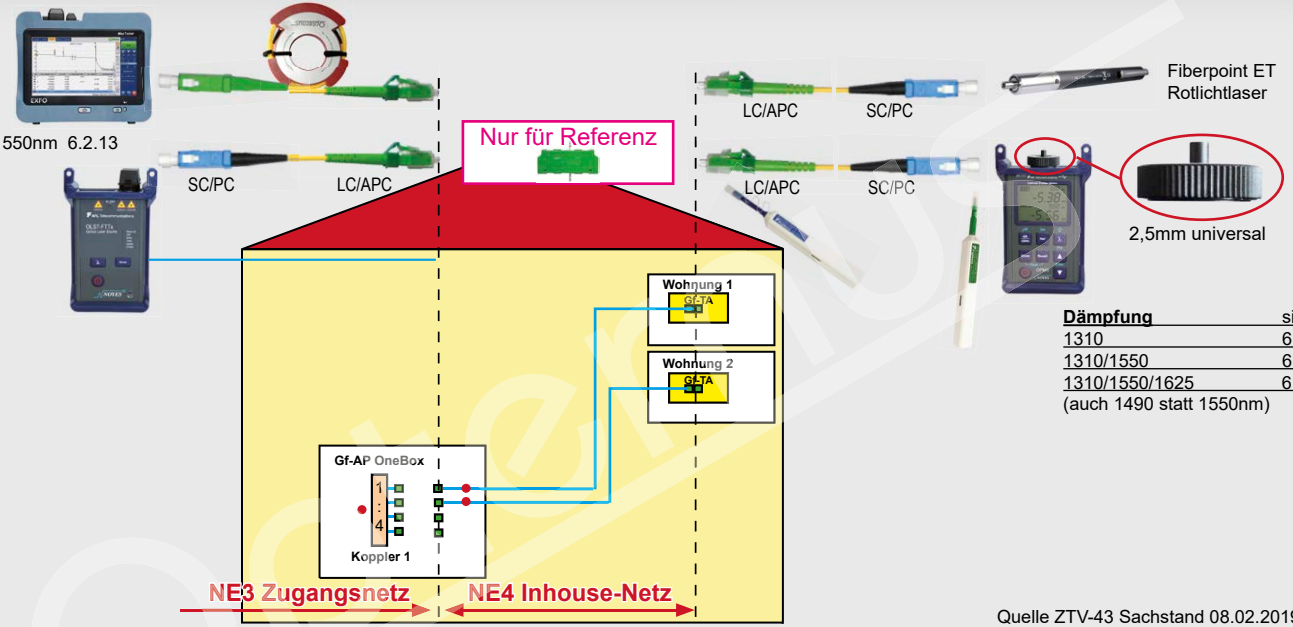

Dämpfung	siehe
1310	6.2.11
1310/1550	6.2.12
1310/1550/1625	6.2.13

(auch 1490 statt 1550nm)

Quelle ZTV-43 Sachstand 08.02.2019

Mess-Kit NE4 Inhouse-Netz ab 2019

Anzahl	Beschreibung		Best.-Nr.	Eigenschaft
1	Dämpfungskit	Inhouse	SLP4-12-0911-SC-Uni	1310/1490/1625nm
1 + 1 Ersatz	Patchkabel	SC/PC – LC/APC	PK-E9-03-LC/APC-SC/PC	Verbindung für Laserquelle Gf-AP
1	Kupplung	LC/APC auf LC/APC	151-001-101V201	Kupplung LC/APC grün zur Referenzierung
1 +1 Ersatz	Patchkabel	LC/APC auf SC/PC	PK-E9-03-LC/APC-SC/PC	Verbindung Gf-TA > Empfänger
2	One Click Cleaner	Reinigungsstift	OCC-A	für 2,5mm Stecker / Ferrule
2	One Click Cleaner	Reinigungsstift	OCC-B	für 1,25mm Stecker / Ferrule
1	Rotlichtlaser zu Fehlereingrenzung		Fiberpoint-ET	2,5mm universal Adapter
1	OTDR	ORL und OTDR	TK-MAX-715B-M1-EA	1310/1550nm OTDR zur Findung von Verlegefehlern
1	Vorlauffaser	200m SC/APC auf LC/APC	OPT2-E9-200-SC/APC-LC/APC	Vorlauffaser für ORL Prüfung vom GF-AP zu GF-TA

Installateuer-Starter-Set

FTTH - vereinfachte Kontrollmessung gemäß 6.2.4 / 6.2.10 S.16 /S.23

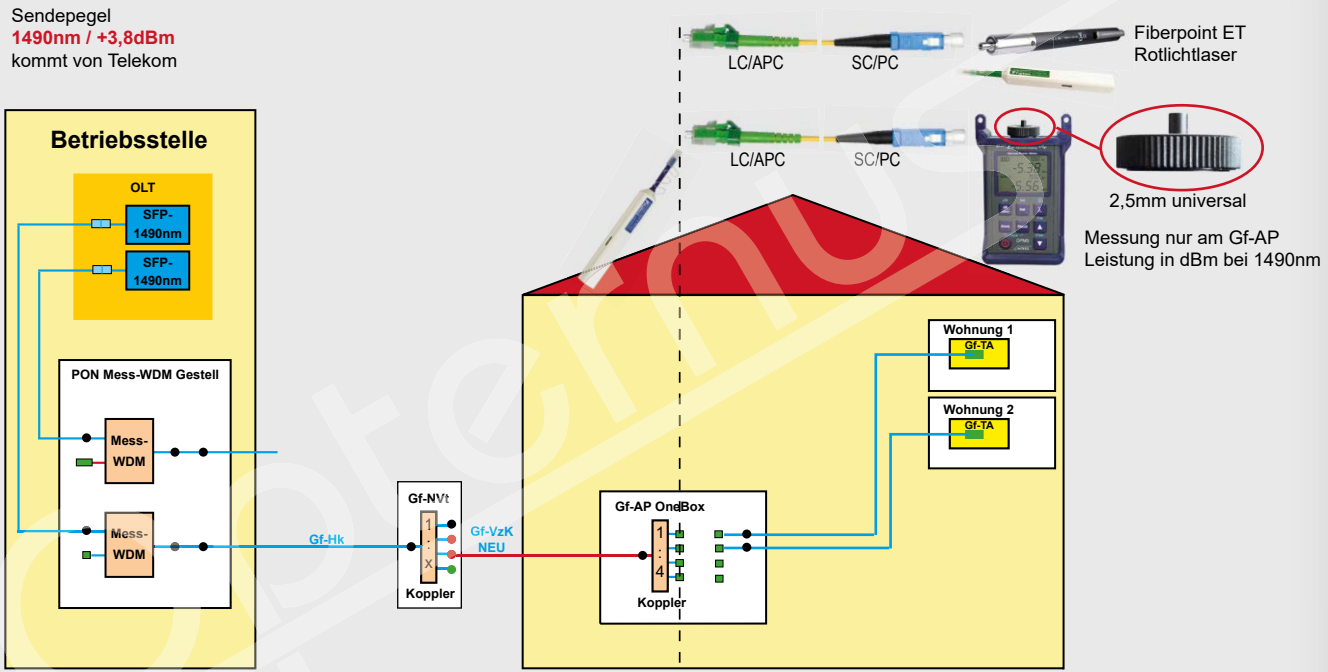

Quelle ZTV-43 Sachstand 08.02.2019

Vereinfachte Kontrollmessung im FTTH-Netz - neu 2019

Anzahl	Beschreibung		Best.-Nr.	Eigenschaft
1	LWL- Leistungsmessgerät	mit univ. 2,5mm Adapter	SLP4-12-0911-SC-Uni	kal. bei 850/1300/1310/1490/1550/1625nm
1 + 1 Ersatz	Patchkabel	LC/APC auf SC/PC	PK-E9-03-LC/APC-SC/PC	Verbindung Leistungsmessgerät zum GF-AP
1	Rotlichtlaser zu Fehlereingrenzung		Fiberpoint-ET	2,5mm universal Adapter
1	One Click Cleaner	Reinigungsstift	OCC-A	für 2,5mm Stecker / Ferrule
1	One Click Cleaner	Reinigungsstift	OCC-B	für 1,25mm Stecker / Ferrule

Konventionelle Kontrollmessung NE3 passiv (noch kein ONT beschaltet) gemäß 6.2.5 S.18
Referenzierung 1310/1490nm

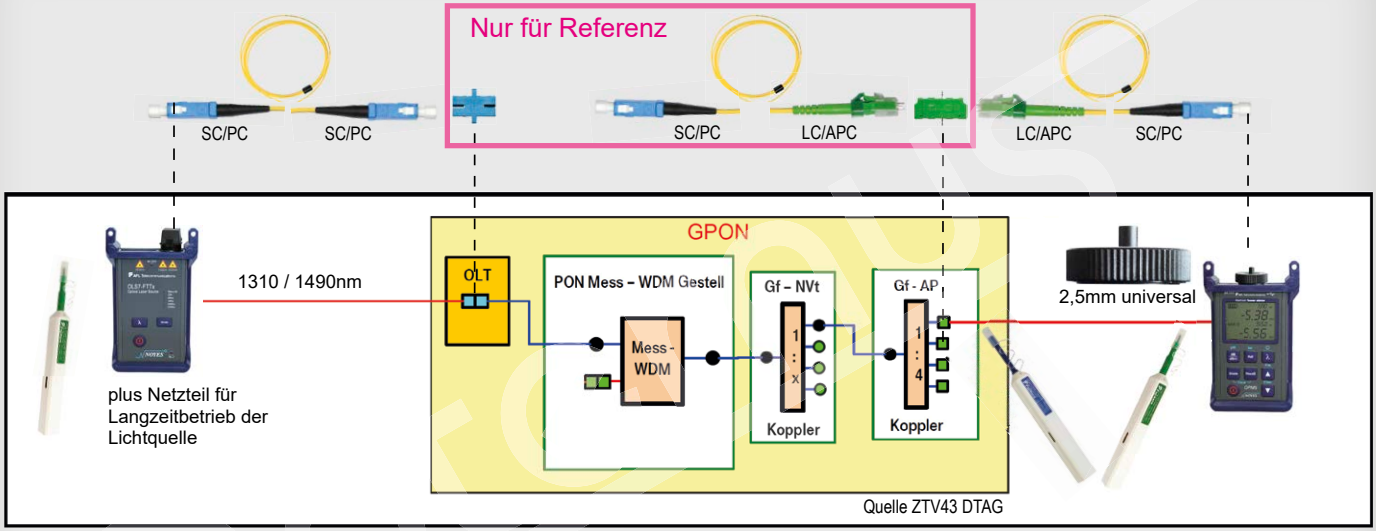

Passiv-Set Pegelmessung Stückliste - C+ Systeme >11km, bis 32dB (statt 28dB); - soll - Ist Abweichung / Tabelle 13.8 ist rot				
Anzahl	Beschreibung		Best.-Nr.	Eigenschaft
1	Dämpfungskit	SLP4-FTTx-XX	SLP4-12-0911-SC-Uni	1310/1490/1625nm
1	Patchkabel	SC/PC auf SC/PC	PK-E9-03-SC/PC-SC/PC	Verbindung Laserquelle > OLT-am Messkoppler
1	Kupplung	SC/PC auf SC/PC	112-301-901V001	Kupplung SC/PC SM, blau, zur Referenzierung
1	Patchkabel	SC/PC - LC/APC	PK-E9-0,5-LC/APC-SC/PC	Referenzkabel, 0,5m
1	Kupplung	LC/APC auf LC/APC	151-001-101V201	Kupplung LC/APC grün zur Referenzierung
1 +1 Ersatz	Patchkabel	LC/APC auf SC/PC	PK-E9-03-LC/APC-SC/PC	Verbindung AP > Empfänger
1	One Click Cleaner	Reinigungsstift	OCC-A	für 2,5mm Stecker / Ferrule
1	One Click Cleaner	Reinigungsstift	OCC-B	für 1,25mm Stecker / Ferrule

©Opternus · Stand 30.07.2019

Analyse bei Sollwertabweichung gemäß 6.2.8 S.21

Aktiv Störungssuche bei 1625nm

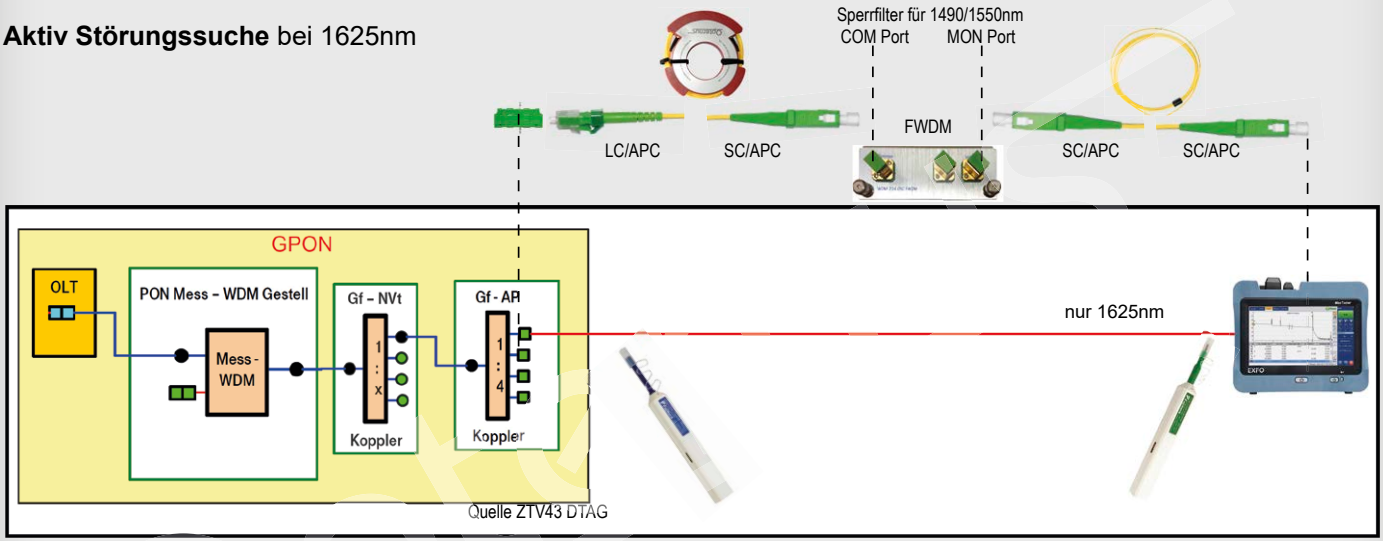

Aktiv Störungssuche vom AP aus				
Anzahl	Beschreibung		Best.-Nr.	Eigenschaft
1	OTDR	1310/1550/1625	z.B. MAX-730C-SM3-EA	3-Wellenlängen OTDR mit SC/APC Adapter
1	Filter	FWDM-234-88	FWDM-234-88	3x SC/APC, Monitoring Band 1605–1655nm
1	Vorlauffaser	500m SC/APC auf LC/APC	OPT2-E9-500-SC/APC-LC/APC	Vorlauffaser zwischen Filter und AP
1	Patchkabel	SC/APC auf SC/APC	PK-E9-03-SC/APC-SC/APC	Patchkabel zwischen OTDR und Filter
1	OCC-A	One Click Cleaner grün	OCC-A	Reinigungsstift für 2,5mm Stecker/Ferrulen
1	OCC-B	One Click Cleaner blau	OCC-B	Reinigungsstift für 1,25mm Stecker/Ferrulen

PON-Hk-Kontrollmessung und Pkt-zu-Pkt Hk-Kontrollmessung

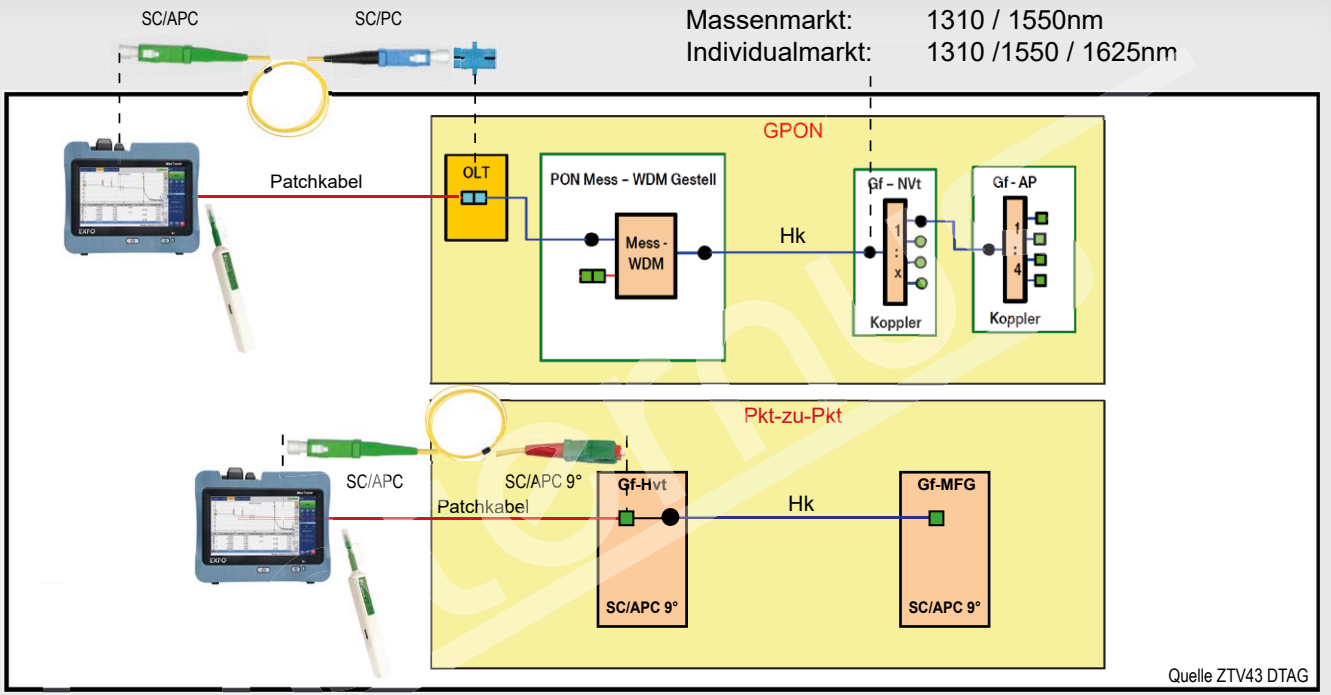

HK-Kontrollmessung

Anzahl	Beschreibung		Best.-Nr.	Eigenschaft
1	OTDR	1310/1550/1625	z.B. MAX-730C-SM3-EA	3 Wellenlängen OTDR mit SC/APC Adapter
1	Patchkabel	SC/APC auf SC/PC	PK-E9-03-SC/PC-SC/APC	Patchkabel für PON-Hk Kontrollmessung vom OLT aus (SC/PC)
1	Patchkabel	SC/APC auf SC/APC 9°	PK-E9-03-SC/APC-SC/APC9°	Patchkabel für Hk Messung vom Hvt aus (SC/APC 9°)
1	One Click Cleaner	Reinigungsstift	OCC-A	für 2,5mm Stecker / Ferrule
1	One Click Cleaner	Reinigungsstift	OCC-B	für 1,25mm Stecker / Ferrule